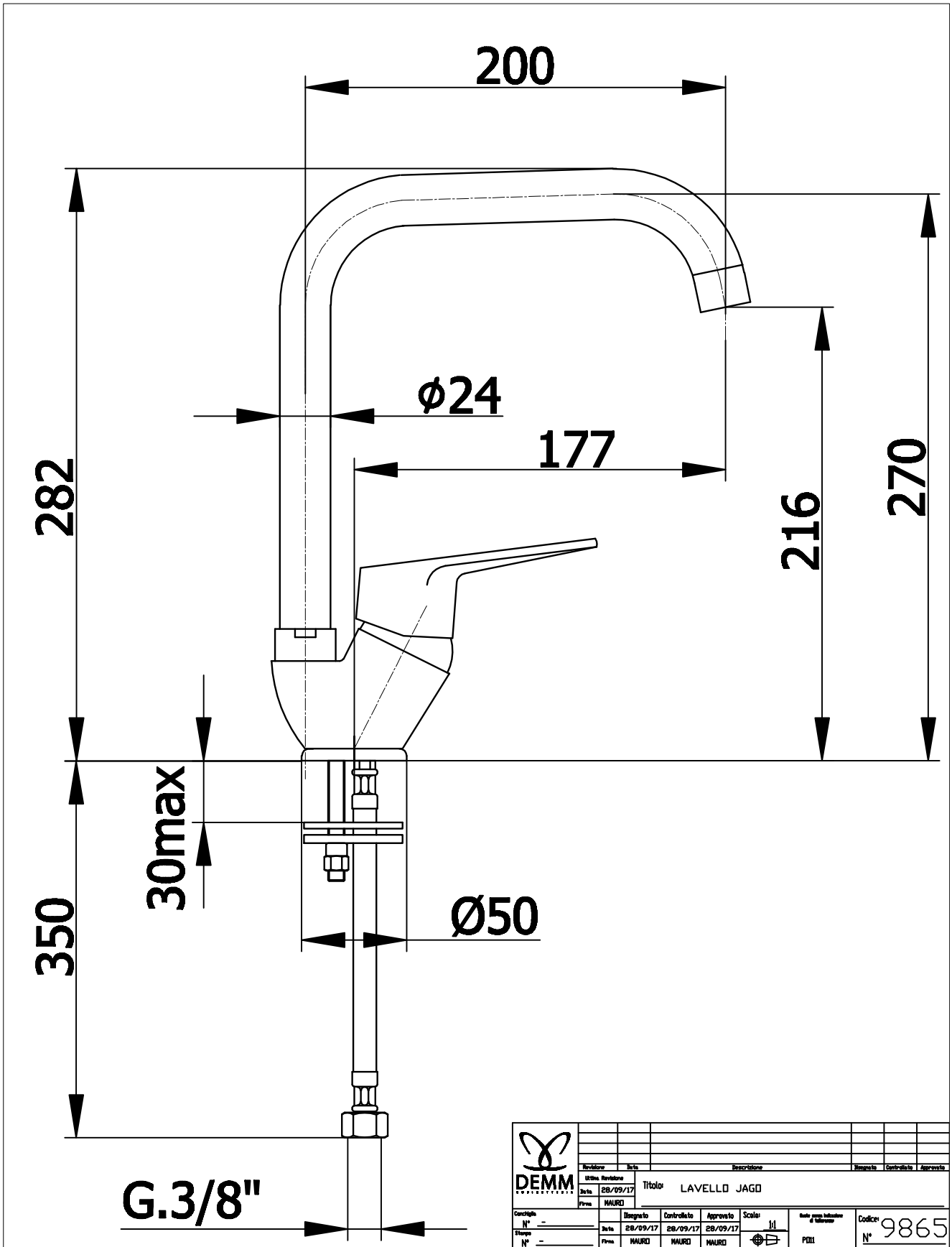
200
282
270
216
ϕ24
177
30max
350
Ø50
G.3/8"
DEMM
Revisione
Data
Descrizione
Disegnato
Controllato
Approvato
Ultima Revisione
Data 28/09/17
Firma MAURO
Titolo: LAVELLO JAGO
Conchiglia N° -
Stampo N° -
Disegnato 28/09/17 MAURO
Controllato 28/09/17 MAURO
Approvato 28/09/17 MAURO
Scala: 1:1
Quote senza indicazione di tolleranza: PD11
Codice: N° 9865
PESO
LORDO -
NETTO -
Materiale CV614N EN 12168
Smussi non quotati -
Spigoli arrotondati -
Natura superfici TORNITE
A TERMINI DI LEGGE QUESTO DISEGNO NON PUÒ ESSERE RIPRODOTTO SENZA LA NOSTRA AUTORIZZAZIONE