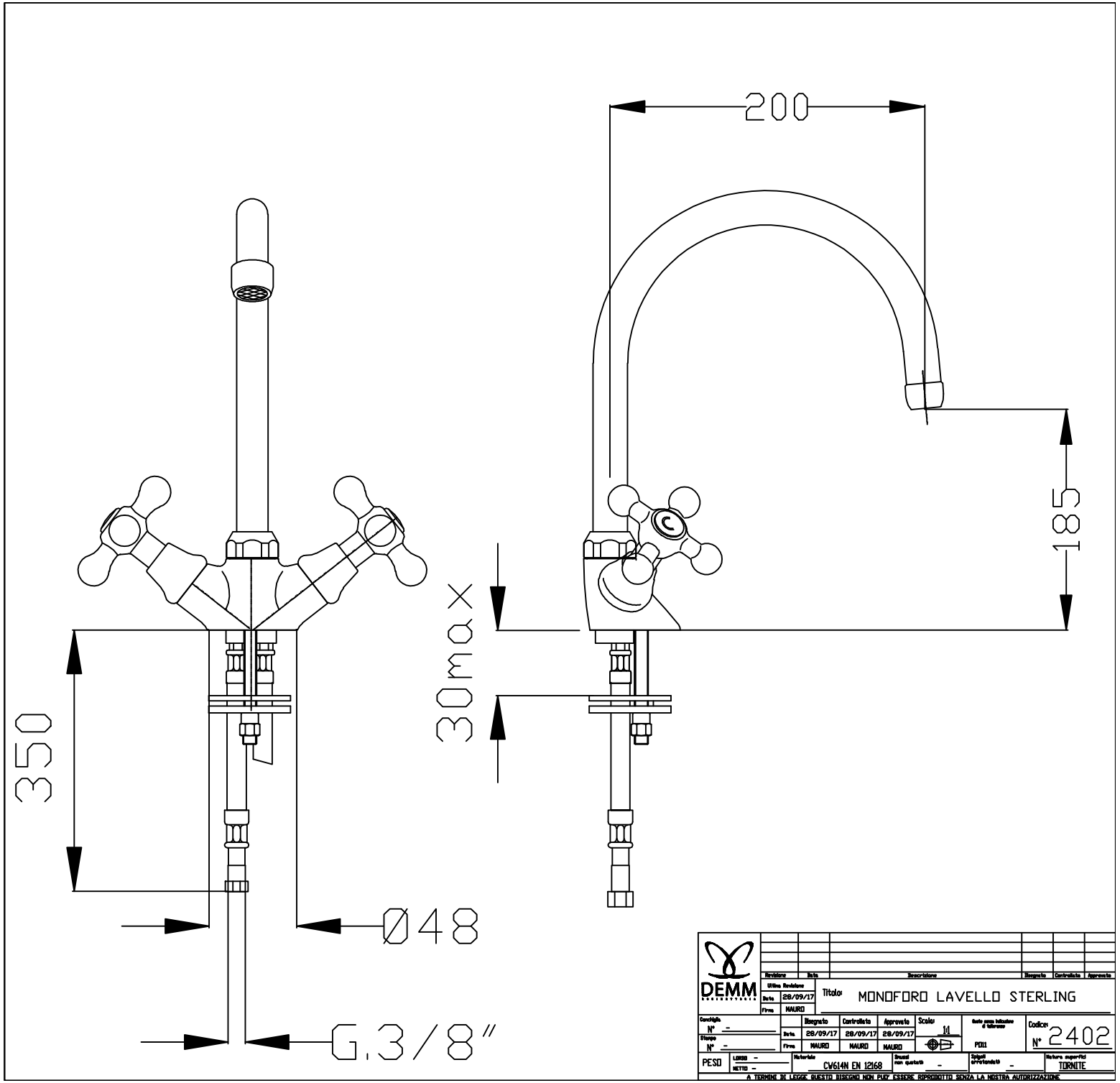
200
185
30max
350
Ø48
G.3/8"
DEMM
Revisione
Data
Descrizione
Disegnato
Controllato
Approvato
Ultima Revisione
Data 28/09/17
Firma MAURO
Titolo: MONOFORO LAVELLO STERLING
Cartellaio N° -
Stampo N° -
Disegnato 28/09/17 MAURO
Controllato 28/09/17 MAURO
Approvato 28/09/17 MAURO
Scala: 1:1
Quote senza indicazione di tolleranza
P001
Codice: N° 2402
PESO
LORDO -
NETTO -
Materiale CW614N EN 12168
Grezzi non quotati -
Spigoli arrotondati -
Natura superfici TORNITE
A TERMINI DI LEGGE QUESTO DISEGNO NON PUO' ESSERE RIPRODOTTO SENZA LA NOSTRA AUTORIZZAZIONE