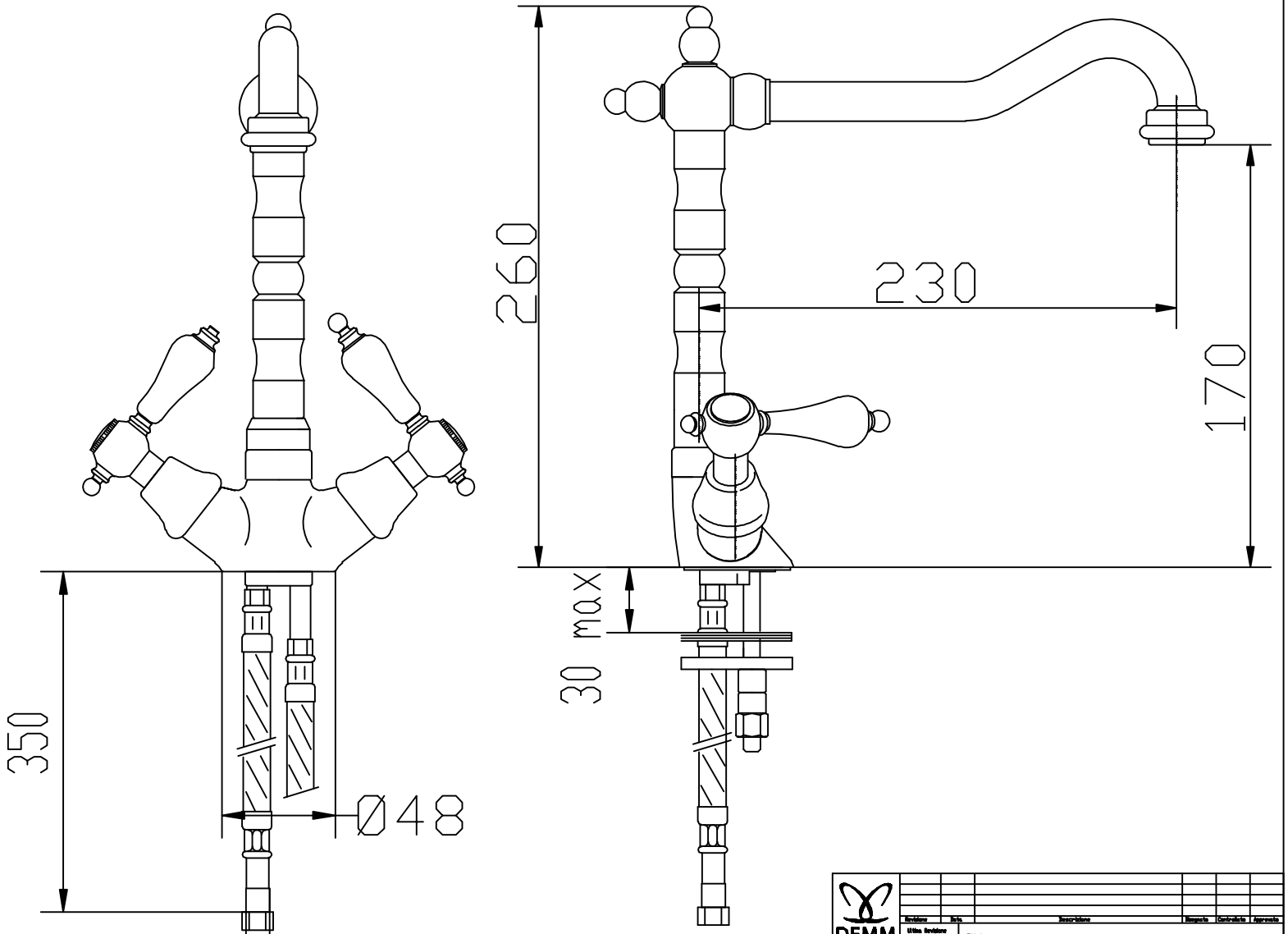

DEMM

Revisione	Data	Descrizione	Disegnato	Controllato	Approvato

Titolo: MONOFORO LAVELLO ETROS

Ultima Revisione	
Data	28/09/17
Firma	MAURO

	Disegnato	Controllato	Approvato
Data	28/09/17	28/09/17	28/09/17
Firma	MAURO	MAURO	MAURO

Scala: 1:1

Unità misura indicazioni di riferimento: MM

Codice: N° 2182

Cambiaglio N° –

Stampo N° –

PESO: LORDO – NETTO –

Materiale: CV614N EN 12168

Grezzi non quotati: –

Spigoli arrotondati: –

Natura superfici: TORNITE

A TERMINI DI LEGGE QUESTO DISEGNO NON PUO' ESSERE RIPRODOTTO SENZA LA NOSTRA AUTORIZZAZIONE