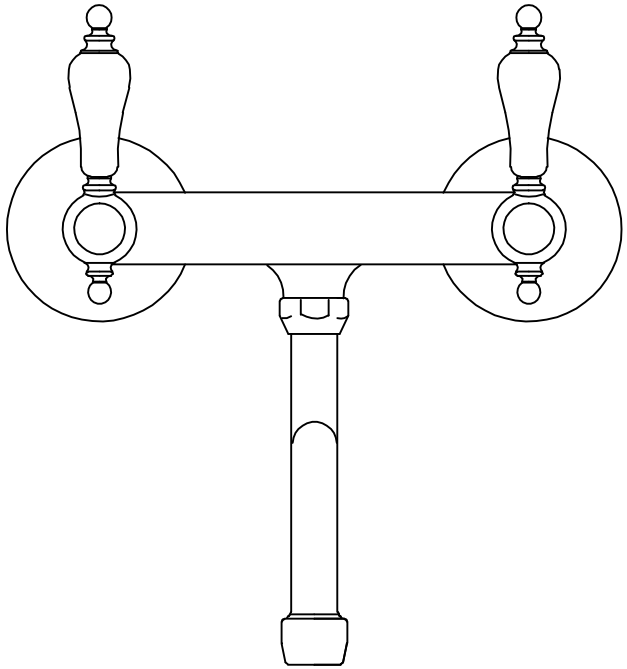

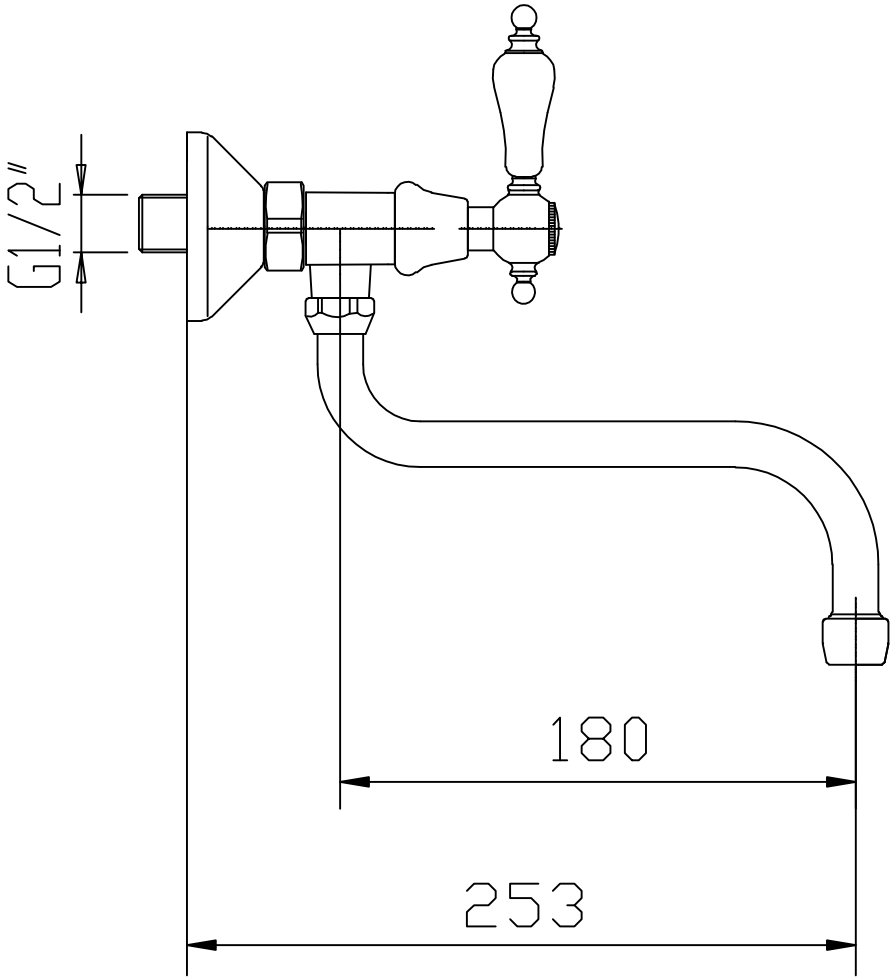

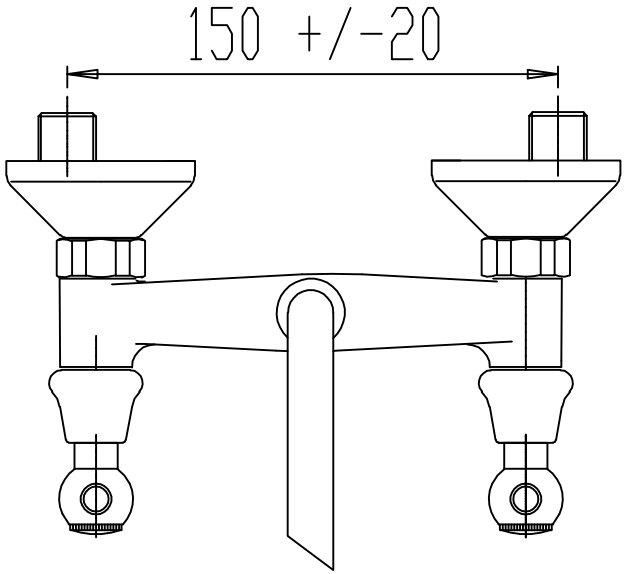

DEMM RUBINETTERIE

Revisione	Data	Descrizione	Disegnato	Controllato	Approvato

Ultima Revisione: Data 28/09/17 — Firma MAURO

Titolo: GRUPPO LAVELLO A MURO ETROS

	Disegnato	Controllato	Approvato
Data	28/09/17	28/09/17	28/09/17
Firma	MAURO	MAURO	MAURO

Conchiglia N° –

Stampo N° –

Scala: 1:1

Classe zona indicazione di tolleranza: PD11

Codice: N° 2170

PESO: LORDO – NETTO –

Materiale: CW614N EN 12168

Smussi non quotati: –

Spigoli arrotondati: –

Natura superfici: TORNITE

A TERMINI DI LEGGE QUESTO DISEGNO NON PUO' ESSERE RIPRODOTTO SENZA LA NOSTRA AUTORIZZAZIONE