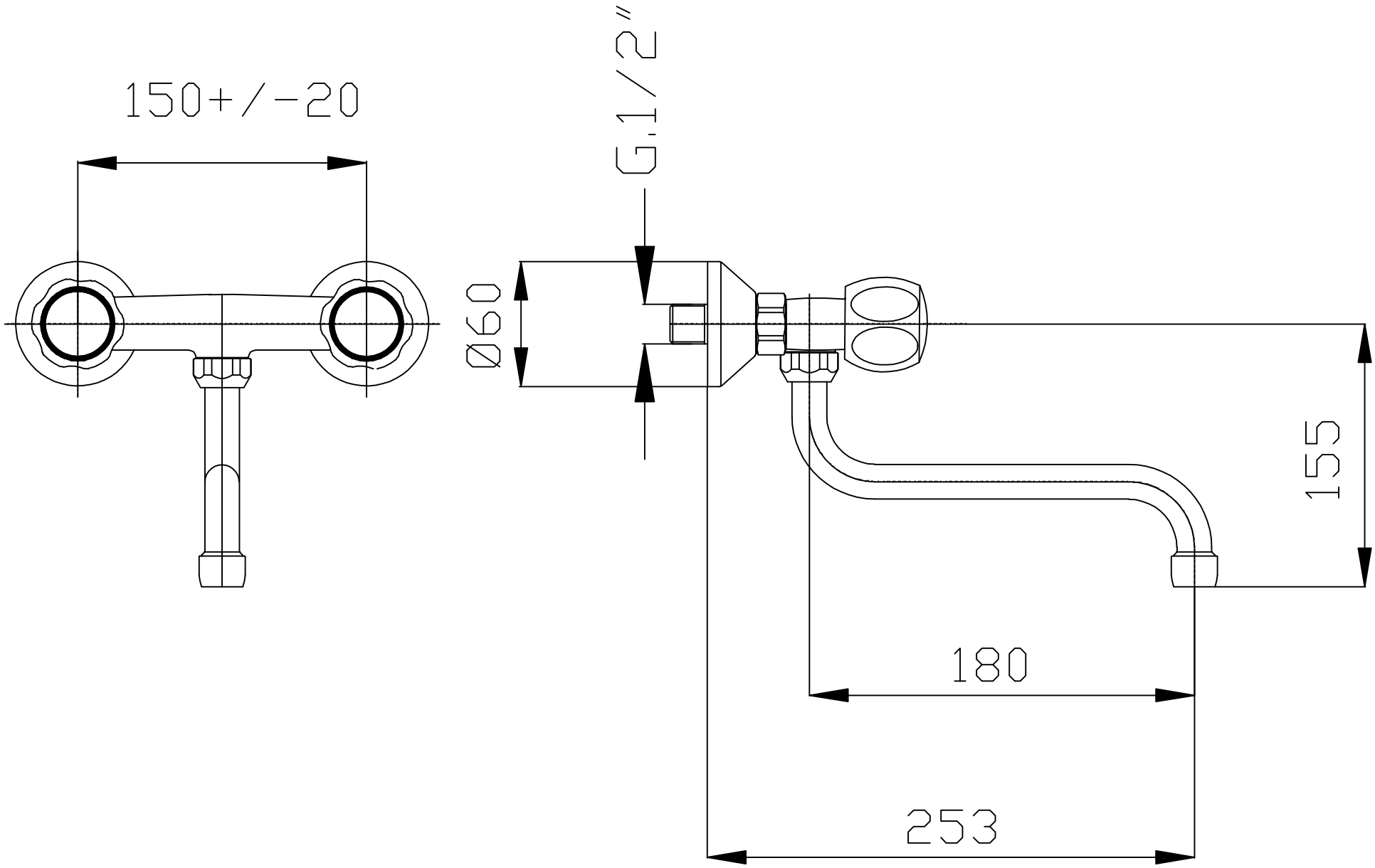

DEMM	Revisione	Data	Descrizione		Disegnato	Controllato	Approvato
	Ultima Revisione						
	Data	28/09/17	Titolo: GRUPPO LAVELLO A MURO				
	Firma	MAURO					
Conchiglia N° -		Disegnato	Controllato	Approvato	Scala: 1:1	Serie senza indicazione di tolleranza	Codice: N° 1262
Stampo N° -	Data	28/09/17	28/09/17	28/09/17		P011	
	Firma	MAURO	MAURO	MAURO			
PESO LORDO - NETTO -	Materiale CW614N EN 12168		Smussi non quotati -		Spigoli arrotondati -	Natura superfici TORNITE	

A TERMINI DI LEGGE QUESTO DISEGNO NON PUO' ESSERE RIPRODOTTO SENZA LA NOSTRA AUTORIZZAZIONE